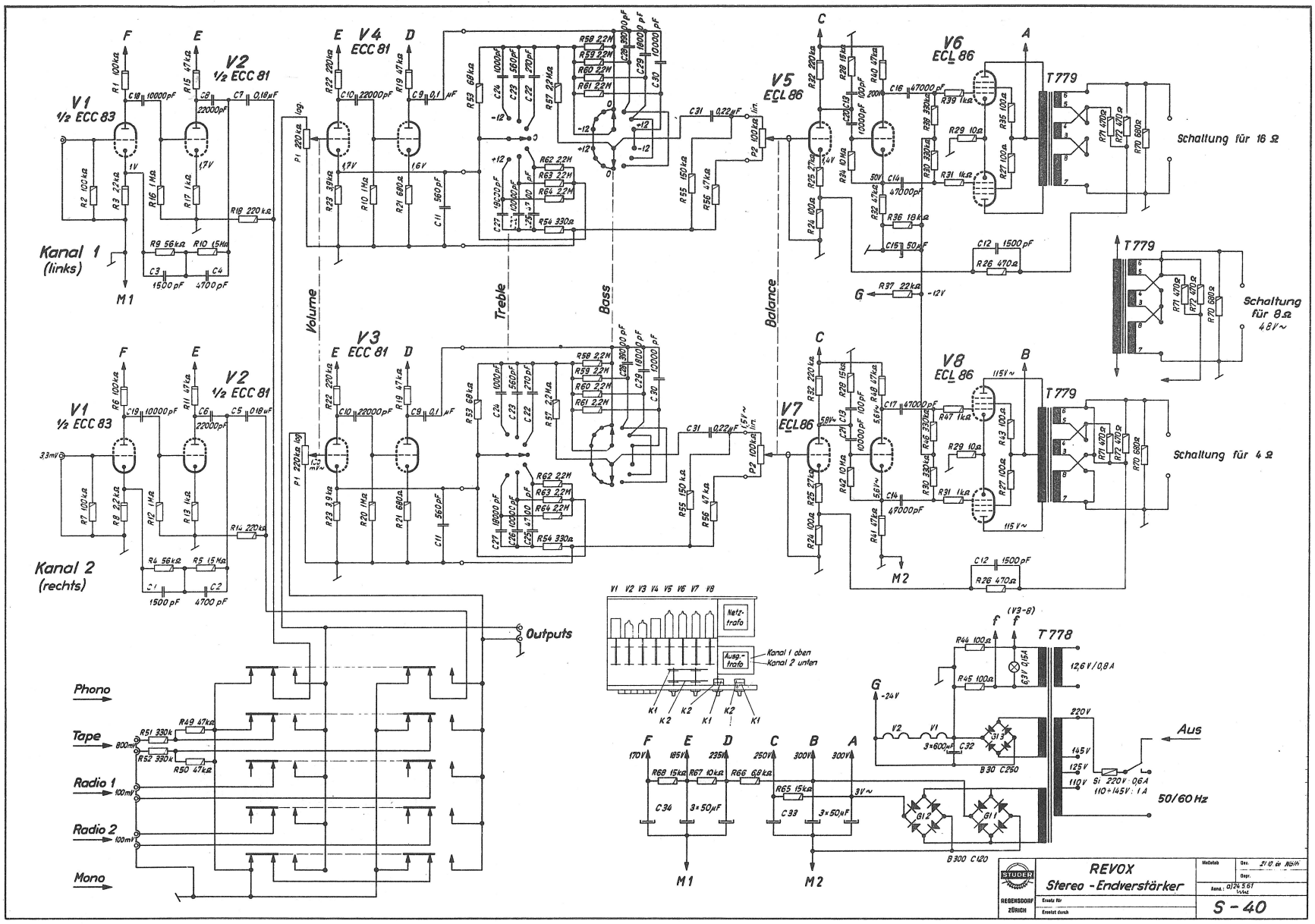
V1 1/2 ECC 83
V2 1/2 ECC 81
V3 ECC 81
V4 ECC 81
V5 ECL 86
V6 ECL 86
V7 ECL 86
V8 ECL 86
T779
T778
Kanal 1 (links)
Kanal 2 (rechts)
M1
M2
Volume
Treble
Bass
Balance
Schaltung für 16 Ω
Schaltung für 8 Ω 4,8V~
Schaltung für 4 Ω
Outputs
Phono
Tape
Radio 1
Radio 2
Mono
Netztrafo
Ausg.-trafo
Kanal 1 oben
Kanal 2 unten
12,6V/0,8A
220V
145V
125V
110V
Aus
50/60 Hz
REVOX
Stereo - Endverstärker
STUDER
REGENSDORF ZÜRICH
S - 40